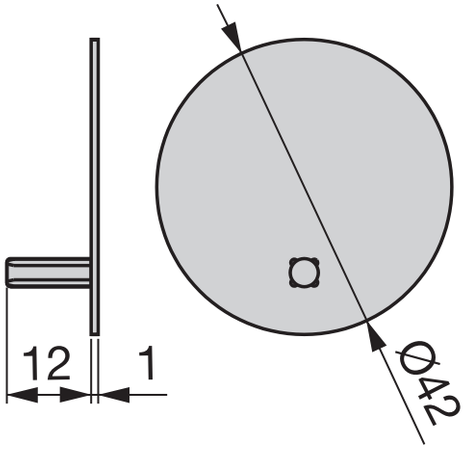
12
1
Ø42