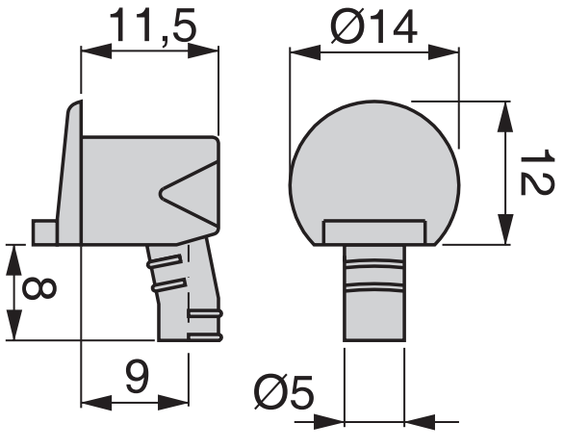
11,5
Ø14
12
8
9
Ø5