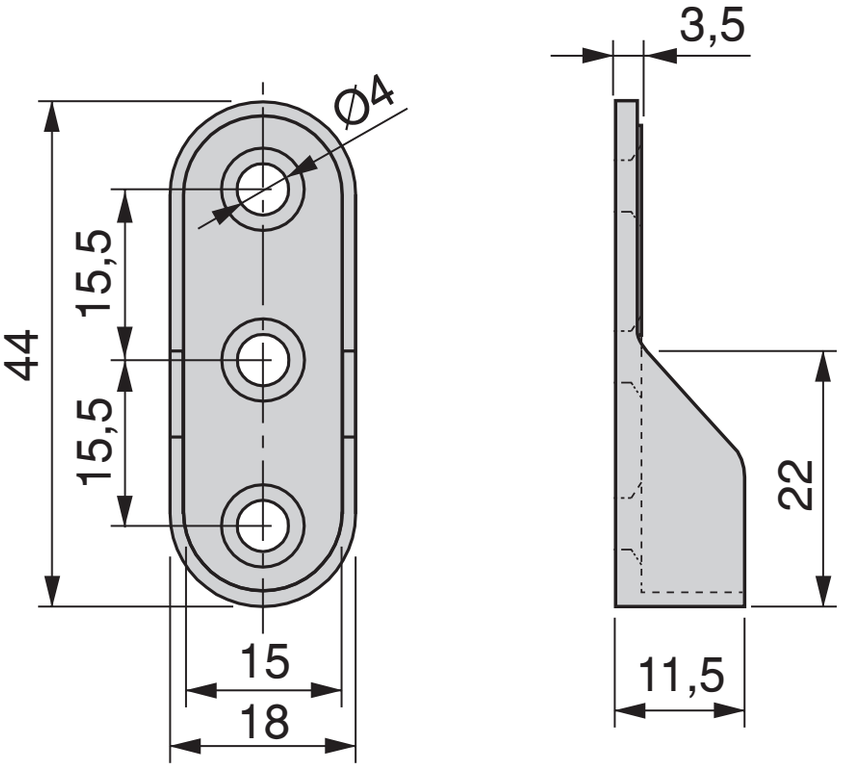
Ø4
15,5
15,5
44
15
18
3,5
22
11,5