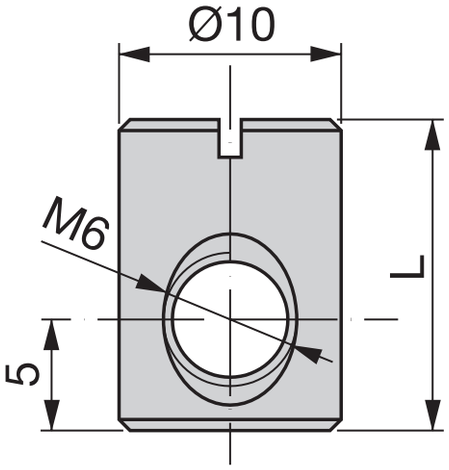
Ø10
M6
L
5