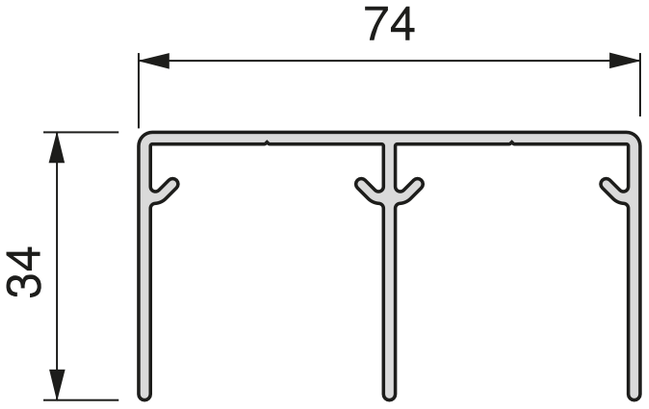
74
34

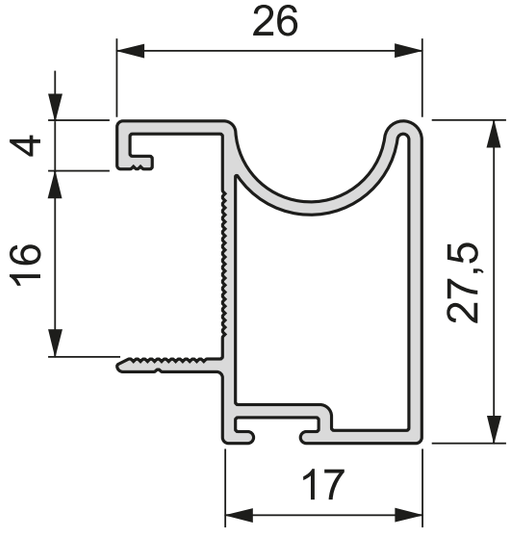
26
4
16
27,5
17

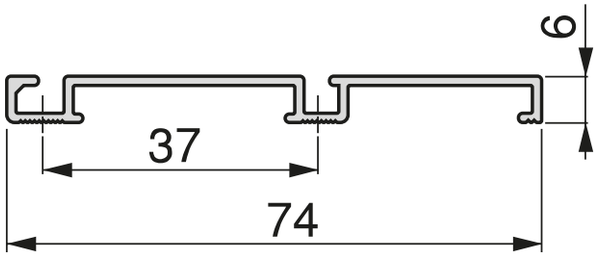
6
37
74

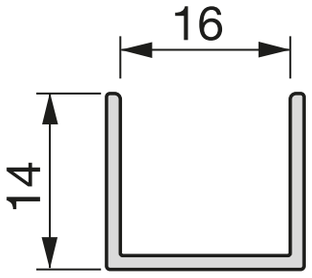
16
14