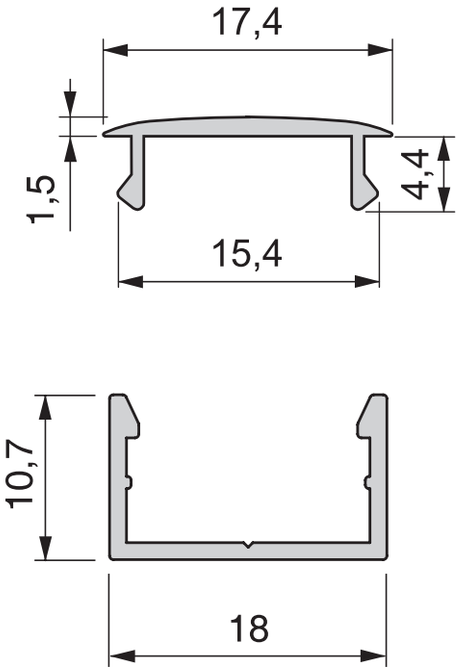
17,4
1,5
4,4
15,4
10,7
18