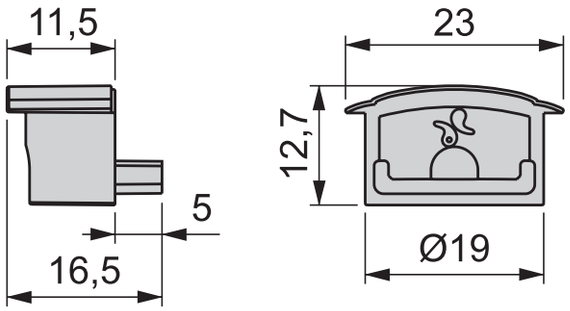
11,5
23
12,7
5
16,5
Ø19