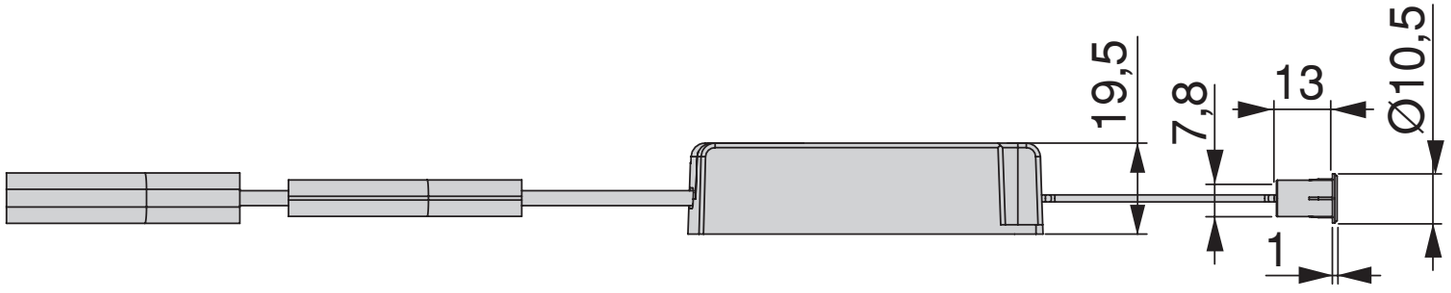
19,5
7,8
13
Ø10,5
1

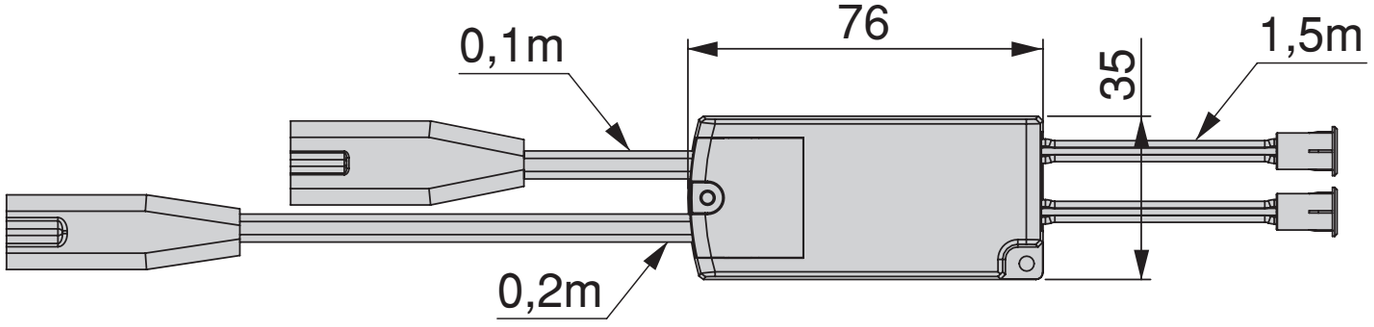
0,1m
76
35
1,5m
0,2m