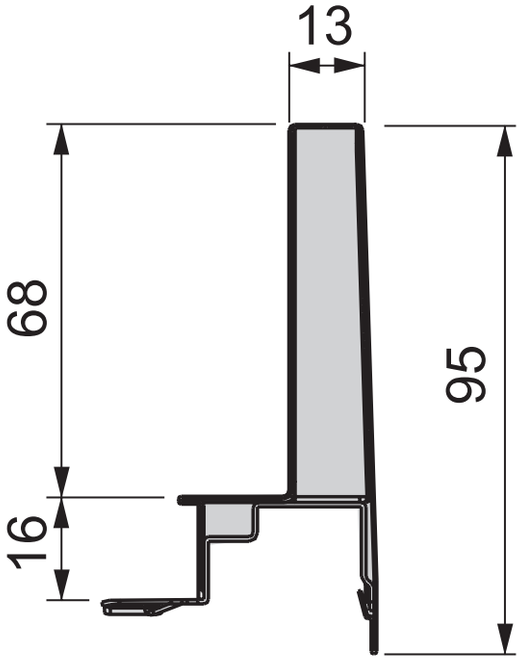
13
68
95
16