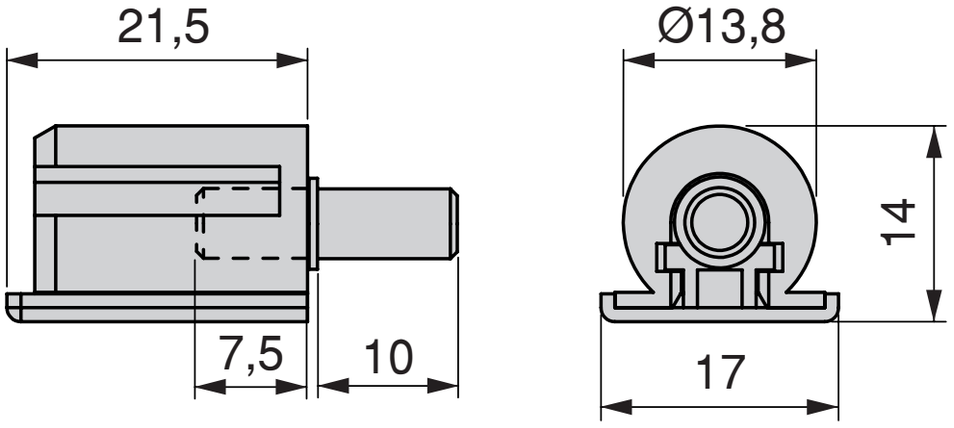
21,5
7,5
10
Ø13,8
14
17